APPLIKATIONSTECHNIK

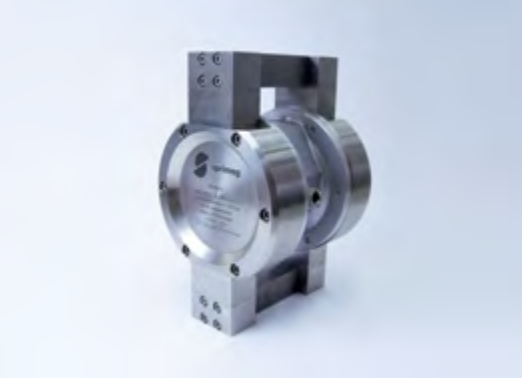

2019 / 2020

sprimag

Sprimag Lackieranlagen und Applikationstechnik aus einer Hand

Sprimag entwickelt und baut automatisierte Beschichtungs- und Lackieranlagen. Ob zur **Außenbeschichtung** von Serienteilen oder zur **Innenbeschichtung** von Metallverpackungen wie Tuben, Dosen und Getränkeflaschen. Für uns gehören überzeugende Produkte und ein kompetenter Service untrennbar zusammen. Deshalb versteht sich Sprimag nicht nur als Anlagenbauer, sondern bietet zur Anlage auch die passende Applikationstechnik.

Dies beginnt bei den Spritzapparaten und führt über Zubehör- und Anschlusstechnik sowie Membranpumpen bis hin zu kompletten Lackversorgungen. Im Sprimag eigenen Anwendungszentrum (siehe Bild oben) arbeiten Ingenieure und Techniker an den verschiedensten Entwicklungen und optimieren ständig unsere Applikationstechnik. Zusammen mit unseren Kunden können wir so perfekt abgestimmte Lösungen aus einer Hand liefern.

Spritzapparate – eine Sprimag Spezialität

Schon im Jahre 1906 meldete Sprimag Gründer Otto Heinrich das Patent für den ersten Spritzapparat an. Heute, über 100 Jahre später, entwickelt Sprimag noch immer eigene Spritzapparate, die genau auf die aktuellen Anforderungen und Anlagentechniken abgestimmt sind.

Sprimag bietet für die unterschiedlichsten Anwendungsarten und Beschichtungsstoffe speziell konfigurierte Spritzapparate an. Grundsätzlich werden diese in zwei verschiedene Gruppen kategorisiert: **Außenspritzapparate** für die Oberflächenbeschichtung und **Innenspritzapparate,** die mit einer verlängerten Düse ausgestattet sind, um Teile wie Tuben oder Dosen innen zu beschichten.

Alle Sprimag Spritzapparate werden aus lösemittel- und säurebeständigen Materialien gefertigt, die auch für den Einsatz von Wasserlacken bestens geeignet sind. Die Dichtbuchse aus reaktionsneutralem PTFE bedarf keiner Einstell- oder Nachstellarbeit. Beim Steuern des Spritzapparates schließt der Steuerkolben zuerst den Lackfluss und nach einer kurzen Zeitverzögerung die Zerstäuberluft. Dadurch wird unkontrolliertes Nachtropfen verhindert.

INHALT

1 AUSSENSPRITZAPPARATE

4 S-7S
4 Außenspritzapparat S-7S M und S-7S K
5 Ersatzteile, Schnellwechselplatte, Düsensätze

6 S-7
6 Außenspritzapparat S-7 M und S-7 K
7 Ersatzteile, Schnellwechselplatte, Düsensätze

8 S-333
8 Außenspritzapparat S-333
8 Außenspritzapparat S-333 mit Luftkappenarretierung
9 Ersatzteile, Düsensätze

10 S-233
10 Außenspritzapparat S-233
10 Düsensätze, Ersatzteile

11 S-433
11 Kleinspritzapparat S-433
11 Düsensätze, Ersatzteile, Schnellwechselplatte

2 INNENSPRITZAPPARATE

12 S-7
12 Innenspritzapparat S-7 M und S-7 K
13 Ersatzteile, Schnellwechselplatte
13 Düsenverlängerungssätze S-7

14 S-233
14 Innenspritzapparat S-233
15 Ersatzteile
15 Düsenverlängerungssätze S-233

17 S-540 / S-541
17 Schleuderapparat S-540 / S-541
17 Ersatzteile, Düsensätze und Schleuderdüsen

3 SPRITZAPPARATE ANSCHLÜSSE + ZUBEHÖR

18 Schläuche

19 Spritzapparatehalterungen

20 Anschlüsse für Spritzapparate

21 Spritzapparate-Zubehör
21 Dumpventile, Laserpointer Einstellhilfe
22 Spritzapparate-Schutz, Reinigungskit, Austauschkit

4 AUSRÜSTUNGSZUBEHÖR

23 Keilriemen

23 Werkzeug Starterkit

23 Paint Stop Filtermatten

5 LACKVERSORGUNGEN

24 2K- / 3K- Mischanlage spriMix II

25 Bedienoberfläche spriMix II

25 Mischeinheit

26 easyChange Farbwechsler

26 Kleinmengenversorgung

26 Rührstation

26 Druckbecher auf Spritzapparat

27 Lackversorgung mit Farbumlauf und Lackheizung

27 Lackversorgung mit Schwenkhubwerk

27 Lackversorgung für 200 l Fässer

6 PUMPEN

28 Membranpumpe MP-SP2
29 Zubehör, Ersatzteile

7 LUFTMOTOR

29 Luftmotor easyDrive 1800

8 MATERIALFILTER

30 Leitungsfilter

30 Umlauffilter

9 MATERIALDRUCKREGLER

31 Vorlaufregler und Rücklaufregler
31 Ersatz- und Verschleißteile

Bitte beachten Sie den Bestellhinweis auf der Rückseite der Broschüre

1 AUSSENSPRITZAPPARATE

S-7S Außenspritzapparat

Der S-7S ist die Weiterentwicklung des bewährten Spritzapparate-Modell S-7. Das Grundmodul ist identisch mit der bisherigen Version, dadurch wird das bedienerfreundliche und modulare Design weiter fortgeführt.

Der RP Düsensatz ermöglicht eine feine Zerstäubung, bei niedrigstem Luftdruck. Eine messbare Reduzierung der Ausschussquote sowie ein sehr großer und gleichmäßiger Breitstrahl können mit der neuen Düsengeneration erzielt werden. Durch die Reduzierung des Druckluftverbrauchs werden Energiekosten eingespart.

S-7S M Außenspritzapparat mit manueller Materialmengeneinstellung

Die manuelle Materialmengeneinstellung dient zur reproduzierbaren Einstellung des Nadelhubes. Der S-7S M ist mit einer Luftkappenarretierung ausgestattet und in folgenden Variationen erhältlich:

S-7S M ohne Düsensatz	Artikel-Nr.
S-701S M mit Farbumlauf, ohne Düsenzirkulation (z. B. Lackversorgung mit Zirkulation, mehrere Spritzapparate in Reihe etc.)	52335818
S-702S M ohne Farbumlauf (z. B. Druckbehälter, Mischanlage etc.)	52335819
S-703S M mit Farbumlauf und Düsenzirkulation (z. B. für den Einsatz mit Lackzirkulation bis zur Düsenspitze, besonders für Beschichtungsstoffe, die extrem sedimentieren oder warm verarbeitet werden)	52335820
S-704S M mit Dumpventil (z. B. bei Systemen mit Stichleitung, wie in 2K- / 3K Anlagen. Beschleunigt das Spülen von Apparat und Materialleitungen.)	63204224
S-7S Anschlusskit Inhalt bitte anfragen	63213016

S-7S K Außenspritzapparat ohne manuelle Materialmengeneinstellung

Beim Einsatz des S-7S K wird die ausgebrachte Lackmenge allein durch Veränderung des Materialdruckes verstellt. Durch den Wegfall der manuellen Materialmengenverstellung ist der Spritzapparat besonders kurz. Der S-7S K ist mit einer Luftkappenarretierung ausgestattet und in folgenden Variationen erhältlich:

S-7S K ohne Düsensatz	Artikel-Nr.
S-701S K mit Farbumlauf, ohne Düsenzirkulation (z. B. Lackversorgung mit Zirkulation, mehrere Spritzapparate in Reihe etc.)	52335822
S-702S K ohne Farbumlauf (z. B. Druckbehälter, Mischanlage etc.)	52335823
S-703S K mit Farbumlauf und Düsenzirkulation (z. B. für den Einsatz mit Lackzirkulation bis zur Düsenspitze, besonders geeignet für Beschichtungsstoffe, die extrem sedimentieren oder warm verarbeitet werden)	52335824
S-704S K mit Dumpventil (z. B. bei Systemen mit Stichleitung, wie in 2K- / 3K Anlagen. Beschleunigt das Spülen von Apparat und Materialleitungen.)	52335825
S-7S Anschlusskit Inhalt bitte anfragen	63213016

Ersatzteile für Außenspritzapparat S-7S

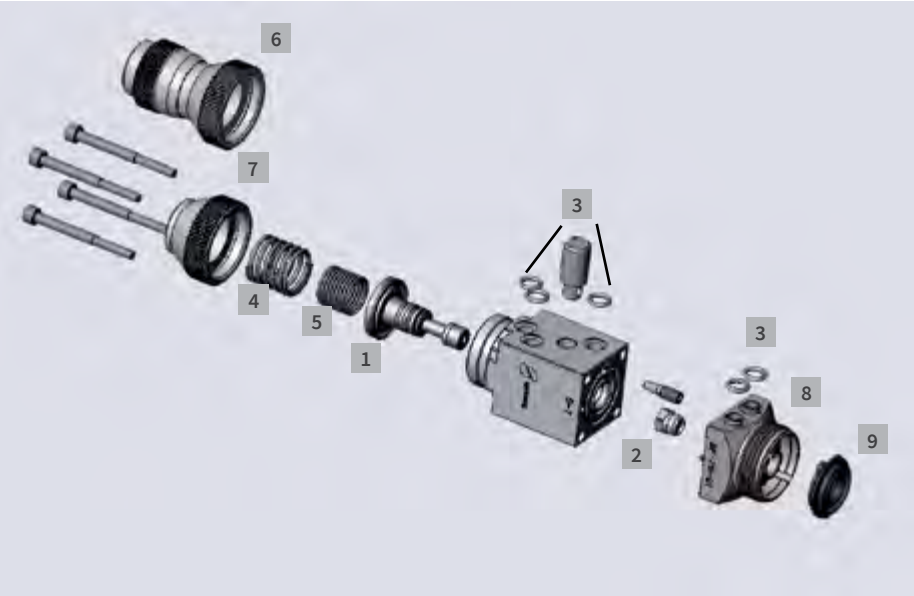

Durch ein einfaches Austauschen des Farbteils ist das Umrüsten des S-7 Spritzapparat auf den neuen S-7S möglich

1 Kolben	Artikel-Nr.
PTFE	50486205
2 Dichtbuchse	**Artikel-Nr.**
PTFE	52082136
3 O-Ringe	**Artikel-Nr.**
FEPM	63206674
4 Druckfeder D22	**Artikel-Nr.**
Edelstahl	50044601
5 Druckfeder D18	**Artikel-Nr.**
Edelstahl	50044628
6 Lackeinstellung 80 Rasten	**Artikel-Nr.**
Manuelle Lackmengeneinstell-ratsche für S-7M	52331071
7 Federkappe	**Artikel-Nr.**
Für Lackmengeneinstellung mit Materialdruckregler bei S-7S K	52334719
8 Farbteil	**Artikel-Nr.**
SF-7S-01 kpl. für Farbumlauf SF-7S-02 kpl. für Stichleitung SF-7S-03 o. Zirkulationseinsatz SF-7S-04 für Einsatz mit Dump-ventil	52334977 52334978 52334979 52334954
9 Luftverteilerring	**Artikel-Nr.**
	51203375
S-7S Verschleißteilkit	**Artikel-Nr.**
Inhalt bitte anfragen	63216638

Schnellwechselplatten für Außenspritzapparat S-7S

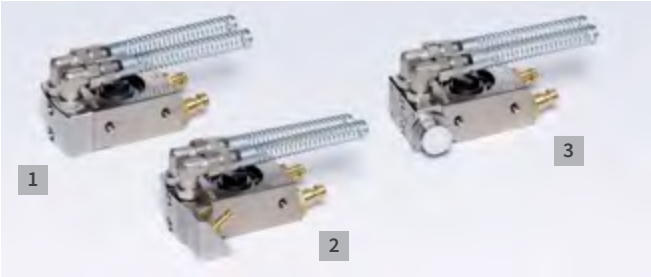

Ideal für die einfache Trennung des Spritzapparate-Körpers von den übrigen Versorgungselementen. Der Austausch kann leicht und schnell erfolgen, die voreingestellte Position bleibt erhalten.

Schnellwechselplatte für S-7S	Artikel-Nr.
1 SA-7-10 Standard	52334934
2 SA-7-30 Dumpventil	52334936
3 SA-7-20 Lack-Stopp	52334935

Düsensätze für Außenspritzapparat S-7S

Mit der neuen Düsengeneration **RP®** und **HVLP** können alle modernen Lacksysteme verarbeitet werden. Die innovativen Düsen sorgen für eine optimale Zerstäubung mit einem großen, gestreckten und weichen Spritzstrahl. Der Luftverbrauch wird deutlich reduziert.

RP®	S-7S M	S-7S K	HVLP	S-7S M	S-7S K
0,3 mm	52335700	52335735	0,3 mm	52335716	52335743
0,5 mm	52335704	52335736	0,5 mm	52335717	52335744
0,8 mm	52335708	52335737	0,8 mm	52335718	52335745
1,1 mm	52335709	52335738	1,0 mm	52335720	52335746
1,3 mm	52335710	52335739	1,2 mm	52335721	52335747
1,5 mm	52335712	52335740	1,6 mm	52335722	52335748
1,7 mm	52335713	52335741	2,0 mm	52335724	52335749
2,0 mm	52335714	52335742			

Ein Düsensatz besteht jeweils aus folgenden drei Komponenten: Düse, Luftkappe und Düsennadel und ist für verschiedene Düsen-bohrungen erhältlich: 0,3 mm bis 2,0 mm.

1 AUSSENSPRITZAPPARATE

S-7 Außenspritzapparat

Der Sprimag-Spritzapparat S-7 ist ein automatisch arbeitender Spritzapparat zur pneumatischen Zerstäubung von Lacken und Farben. Durch sein bedienerfreundliches neues modulares Design und seine auf bewährter Technik basierende Funktionalität bietet er deutliche Vorteile gegenüber den bekannten Spritzapparaten S-233 und S-333.

S-7 M Außenspritzapparat mit manueller Materialmengeneinstellung

Die manuelle Materialmengeneinstellung dient zur reproduzierbaren Einstellung des Nadelhubes. Der S-7 M ist mit einer Luftkappenarretierung ausgestattet und in folgenden Variationen erhältlich:

S-7 M ohne Düsensatz	Artikel-Nr.
S-701 M mit Farbumlauf, ohne Düsenzirkulation (z. B. Lackversorgung mit Zirkulation, mehrere Spritzapp. in Reihe etc.)	52334702
S-702 M ohne Farbumlauf (z. B. Druckbehälter, Mischanlage etc.)	52334770
S-703 M mit Farbumlauf und Düsenzirkulation (z. B. für den Einsatz mit Lackzirkulation bis zur Düsenspitze, besonders für Beschichtungsstoffe, die extrem sedimentieren oder warm verarbeitet werden)	52334708
S-704 M mit Dumpventil (z. B. bei Systemen mit Stichleitung, wie in 2K- / 3K Anlagen. Beschleunigt das Spülen von Apparat und Materialleitungen.)	52334780
S-7 Anschlusskit Inhalt bitte anfragen	63213016

S-7 K Außenspritzapparat ohne manuelle Materialmengeneinstellung

Beim Einsatz des S-7 K wird die ausgebrachte Lackmenge allein durch Veränderung des Materialdruckes verstellt. Durch den Wegfall der manuellen Materialmengenverstellung ist der Spritzapparat besonders kurz. Der S-7 K ist mit einer Luftkappenarretierung ausgestattet und in folgenden Variationen erhältlich:

S-7 K ohne Düsensatz	Artikel-Nr.
S-701 K mit Farbumlauf, ohne Düsenzirkulation (z. B. Lackversorgung mit Zirkulation, mehrere Spritzapp. in Reihe etc.)	52334701
S-702 K ohne Farbumlauf (z. B. Druckbehälter, Mischanlage etc.)	52334705
S-703 K mit Farbumlauf und Düsenzirkulation (z. B. für den Einsatz mit Lackzirkulation bis zur Düsenspitze, besonders geeignet für Beschichtungsstoffe, die extrem sedimentieren oder warm verarbeitet werden)	52334707
S-704 K mit Dumpventil (z. B. bei Systemen mit Stichleitung, wie in 2K- / 3K Anlagen. Beschleunigt das Spülen von Apparat und Materialleitungen.)	52334779
S-7 Anschlusskit Inhalt bitte anfragen	63213016

Ersatzteile für Außenspritzapparat S-7

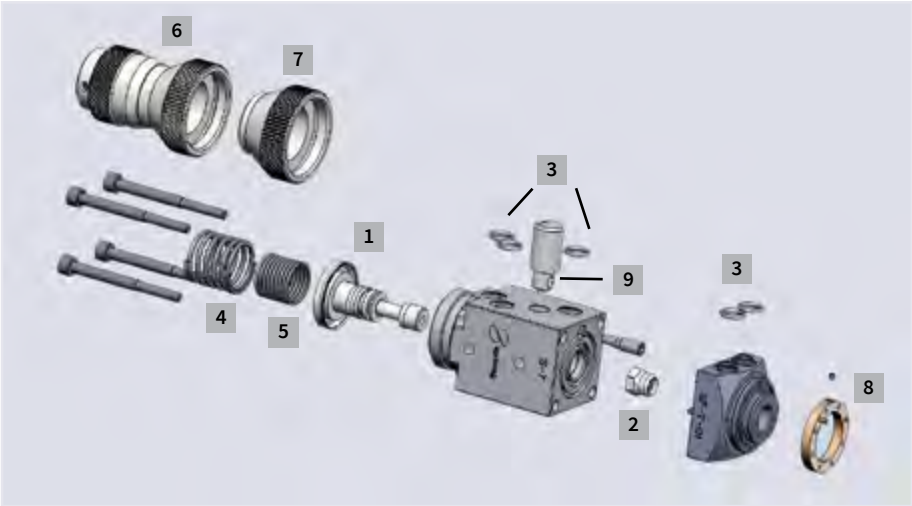

1 Kolben	Artikel-Nr.
PTFE	50486205
2 Dichtbuchse	**Artikel-Nr.**
PTFE	52082136
3 O-Ringe	**Artikel-Nr.**
FEPM	63206674
4 Druckfeder D22	**Artikel-Nr.**
Edelstahl	50044601
4 Druckfeder D18	**Artikel-Nr.**
Edelstahl	50044628
6 Lackeinstellung 80 Rasten	**Artikel-Nr.**
Manuelle Lackmengeneinstell-ratsche für S-7 M	52331071
7 Federkappe	**Artikel-Nr.**
Für Lackmengeneinstellung mit Materialdruckregler bei S-7S K	52334719
8 Arretierring	**Artikel-Nr.**
Messing	52332346
9 Spannbolzen	**Artikel-Nr.**
	52334764
S-7 Verschleißteilkit	**Artikel-Nr.**
Inhalt bitte anfragen	52334750

Schnellwechselplatten für Außenspritzapparat S-7

Ideal für die einfache Trennung des Spritzapparate-Körpers von den übrigen Versorgungselementen. Der Austausch kann leicht und schnell erfolgen, die voreingestellte Position bleibt erhalten.

Schnellwechselplatte für S-7	Artikel-Nr.
1 SA-7-10 Standard	52334934
2 SA-7-30 Dumpventil	52334936
3 SA-7-20 Lack-Stopp	52334935

Düsensätze für Außenspritzapparat S-7

Die Düsensätze sind mit einer arretierbaren Luftkappe ausgestattet und kompatibel für den S-333.

NK 95 (HVLP)	minimierter Overspray
HK / NK	wenig Overspray / gute Zerstäubung
JetNK	sehr feine Zerstäubung
Hydro	geringer Lackaufbau an der Düse außen
Jet	wie Hydro aber feinere Zerstäubung
Super Jet	wie Hydro aber sehr feine Zerstäubung – nur Rundstrahl

S-7M Bohrung D	geeignet für Lösemittellacke NK 95	HK / NK	JetNK	geeignet für Wasserlacke Hydro	Jet	SuperJet
0,3 mm	52333306	52333305	63234690	52333388	52333401	52333416
0,5 mm	52333337	52333332	63234691	52333347	52333402	52333369
0,8 mm	52333336	52333331	63234692	52333364	52333403	52333421
1,0 mm	52333316	52333351	63234693	52333376	52333404	52333427
1,2 mm	52333433	52333308	63234694	52333378	52333405	52333428

S-7K Bohrung D	K-HK / NK	K-Hydro	K-SuperJet
0,3 mm	52334911	52334748	52334749
0,5 mm	52334913	52334746	52334745
0,8 mm	52334915	63210944	63210941
1,0 mm	63228970	63210945	63210942

Ein Düsensatz besteht jeweils aus folgenden drei Komponenten: Düse, Luftkappe und Düsennadel und ist für verschiedene Düsenbohrungen erhältlich: 0,3 mm bis 1,2 mm.

Weitere Düsensätze und Sonderdüsensätze auf Anfrage verfügbar!

1 AUSSENSPRITZAPPARATE

S-333 Außenspritzapparat

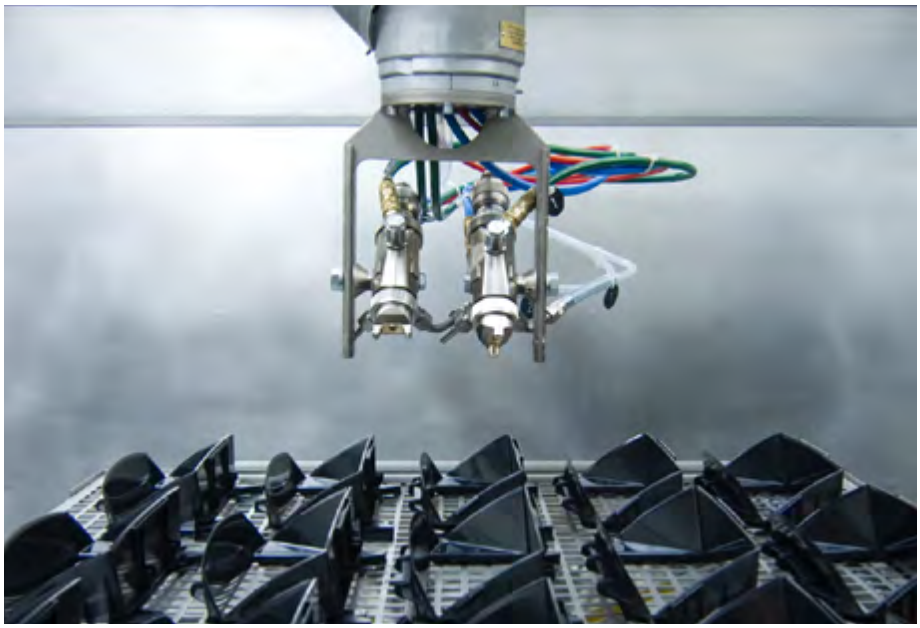

Der Außenspritzapparat S-333 ist für alle Beschichtungsstoffe wie Wasserlacke, Lösemittellacke, UV-Lacke, Softlacke, Glasuren, Emulsionen usw. bestens geeignet.

S-333 Außenspritzapparat

Mit dem Spritzapparat S-333 kann sowohl mit Lackumlauf als auch mit Stichleitung gearbeitet werden. Die Dichtbuchse aus reaktionsneutralem PTFE bedarf keiner Einstell- oder Nachstellarbeit. Beim Steuern des Spritzapparates schließt der Steuerkolben zuerst den Lackfluss und nach einer kurzen Zeitverzögerung die Zerstäuberluft. Dadurch wird unkontrolliertes Nachtropfen verhindert.

S-333 ohne Düsensatz	Artikel-Nr.
Standard	52333333
S-333 Anschlusskit Inhalt bitte anfragen	63213015

S-333 Außenspritzapparat mit Luftkappenarretierung

Den bewährten Spritzapparat S-333 gibt es jetzt auch mit einer Luftkappenarretierung. Der Vorteil: Die Luftkappe steht nach dem Abschrauben und Reinigen und nach dem erneuten Anbringen wieder an exakt derselben Position wie davor. Die Position der Luftkappe ist somit absolut reproduzierbar, d. h. es wird das gleiche Spritzbild an der gleichen Stelle abgebildet. Das zeitraubende Einjustieren auf die genaue Position nach dem Reinigen wird somit vermieden.

S-333 ohne Düsensatz	Artikel-Nr.
mit Luftkappenarretierung und Düsenzirkulationsnippel	52333359

Ersatzteile für Außenspritzapparat S-333

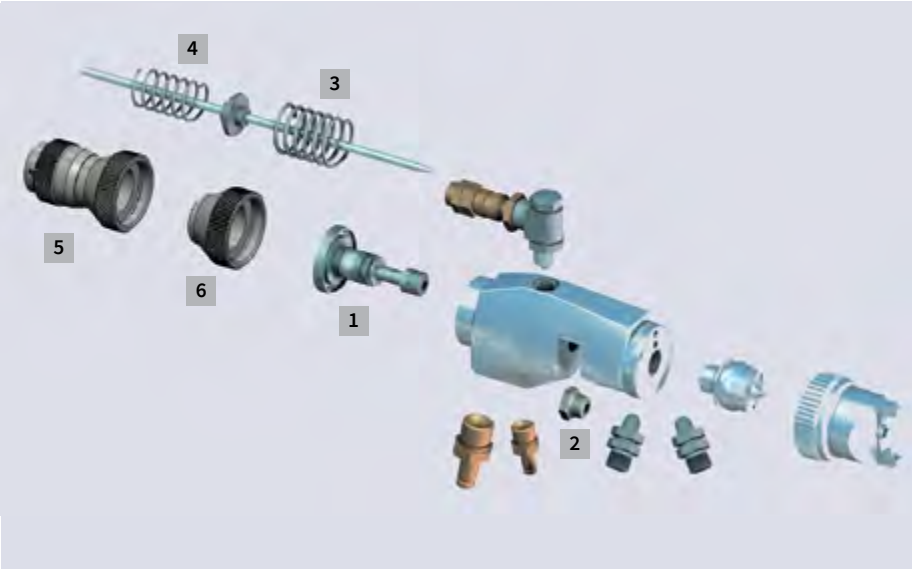

1 Kolben	Artikel-Nr.
PTFE	50486205
2 Dichtbuchse	**Artikel-Nr.**
PTFE	52082136
3 Druckfeder D22	**Artikel-Nr.**
Edelstahl	50044601
4 Druckfeder D18	**Artikel-Nr.**
Edelstahl	50044628
5 Lackeinstellung 80 Rasten	**Artikel-Nr.**
Manuelle Lackmengeneinstell-ratsche	52331071
6 Federkappe	**Artikel-Nr.**
Für Lackmengeneinstellung mit Materialdruckregler	52334719
S-333 Verschleißteilkit	**Artikel-Nr.**
Inhalt bitte anfragen	52108435

Düsensätze für Außenspritzapparat S-333

Die Düsensätze sind mit einer arretierbaren Luftkappe ausgestattet und kompatibel für den S-7.

NK 95 (HVLP)	minimierter Overspray
HK / NK	wenig Overspray / gute Zerstäubung
JetNK	sehr feine Zerstäubung
Hydro	geringer Lackaufbau an der Düse außen
Jet	wie Hydro aber feinere Zerstäubung
Super Jet	wie Hydro aber sehr feine Zerstäubung – nur Rundstrahl

S-333 Standard Bohrung D	**geeignet für Lösemittellacke**			**geeignet für Wasserlacke**		
	NK 95	**HK / NK**	**JetNK**	**Hydro**	**Jet**	**SuperJet**
0,3 mm	52333306	52333305	63234690	52333388	52333401	52333416
0,5 mm	52333337	52333332	63234691	52333347	52333402	52333369
0,8 mm	52333336	52333331	63234692	52333364	52333403	52333421
1,0 mm	52333316	52333351	63234693	52333376	52333404	52333427
1,2 mm	52333433	52333308	63234694	52333378	52333405	52333428

S-333 mit Federkappe Bohrung D	**K-HK / NK**	**K-Hydro**	**K-SuperJet**
0,3 mm	52334911	52334748	52334749
0,5 mm	52334913	52334746	52334745
0,8 mm	52334915	63210944	63210941
1,0 mm	63228970	63210945	63210942

Ein Düsensatz besteht jeweils aus folgenden drei Komponenten: Düse, Luftkappe und Düsennadel und ist für verschiedene Düsenbohrungen erhältlich: 0,3 mm bis 1,2 mm.

Weitere Düsensätze und Sonderdüsensätze auf Anfrage verfügbar!

1 AUSSENSPRITZAPPARATE

S-233 Außenspritzapparat

Der S-233 ist das bewährte Vorgängermodell des S-333. Durch besonders feine Lackzerstäubung sind dünnere Schichtstärken als beim S-333 möglich. Der Aufbau des Spritzapparates und die Materialkombination des S-233 bieten dieselben Vorteile wie der S-333.

S-233 ohne Düsensatz	Artikel-Nr.
Mit separatem Breitstrahlanschluss	52330011
Mit manueller Breitstrahlverstellung	52330008

S-233 Anschlusskit	Artikel-Nr.
Inhalt bitte anfragen	63213015

Düsensätze für Außenspritzapparat S-233

Ein Düsensatz besteht jeweils aus folgenden drei Komponenten: Düse, Luftkappe und Düsennadel und ist für verschiedene Düsenbohrungen erhältlich: 0,3 mm bis 1,5 mm.

Düsenbohrung D	S-233
0,3 mm	52055058
0,5 mm	52044030
0,8 mm	52028433
1,0 mm	52028174
1,5 mm	52028190

Ersatzteile für Außenspritzapparat S-233

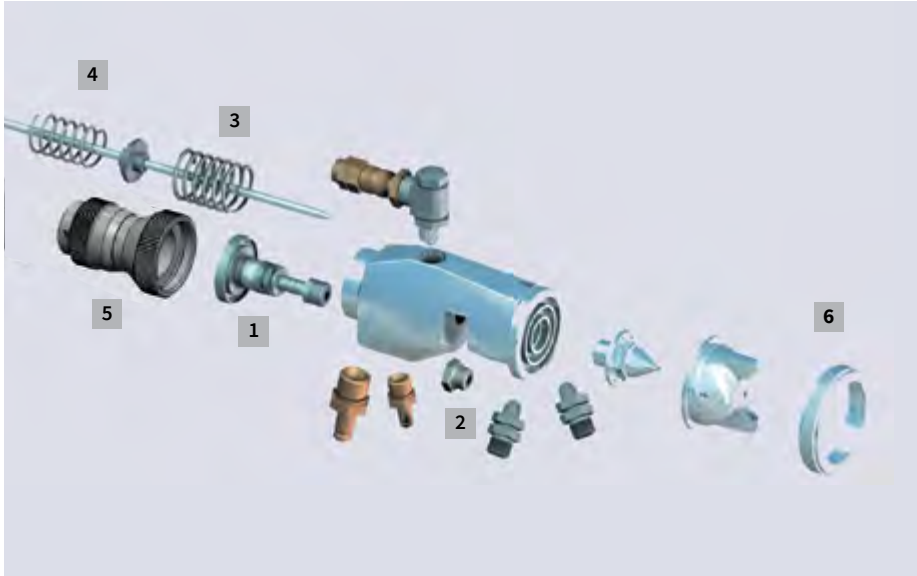

1 Kolben	Artikel-Nr.
PTFE	50486205
2 Dichtbuchse	**Artikel-Nr.**
PTFE	52082136
3 Druckfeder D22	**Artikel-Nr.**
Edelstahl	50044601
4 Druckfeder D18	**Artikel-Nr.**
Edelstahl	50044628
5 Lackeinstellung 80 Rasten	**Artikel-Nr.**
Manuelle Lackmengeneinstell-ratsche	52331071
6 Überwurfmutter	**Artikel-Nr.**
Glatt	53009890
S-233 Verschleißteilkit	**Artikel-Nr.**
Inhalt bitte anfragen	52108435

S-433 Kleinspritzapparat

Der S-433 Kleinspritzapparat wird dann vorteilhaft eingesetzt, wenn kleinste Mengen an Beschichtungsmaterial benötigt werden. Durch seine leichte kompakte Bauweise, mit einer Länge von 110 mm gegenüber einem Standard-Spritzapparat mit 170 mm, ist er besonders platzsparend zum zielgenauen Lackieren von Kleinteilen geeignet.

S-433	Artikel-Nr.
Ohne Düsensatz	52334020

Düsensätze und Ersatzteile für Kleinspritzapparat S-433

Ein Düsensatz besteht jeweils aus folgenden drei Komponenten: Düse, Luftkappe und Düsennadel und ist für verschiedene Düsenbohrungen erhältlich: 0,3 mm bis 0,8 mm.

Düsenbohrung D	S-433
0,3 mm	52334015
0,5 mm	52334016
0,8 mm	52334017

Kolben	Artikel-Nr.
PTFE	52334030
Dichtbuchse	**Artikel-Nr.**
PTFE	52082136
Druckfeder D25	**Artikel-Nr.**
Edelstahl	51090239
Druckfeder D16	**Artikel-Nr.**
Edelstahl	51090238
O-Ring	**Artikel-Nr.**
FEPM	63205005
Zahnscheibe	**Artikel-Nr.**
	52331188

Schnellwechselplatte für Kleinspritzapparat S-433

Mit der Schnellwechselplatte kann der Spritzapparat nach der Entkopplung leicht und schnell ausgetauscht werden, die voreingestellte Position bleibt erhalten. Die Schnellwechselplatte erlaubt eine einfache Trennung des Spritzapparatekörpers von den Druckluftschläuchen, die an der Schnellwechselplatte in der Maschine verbleiben.

Schnellwechselplatte für S-433	Artikel-Nr.
	52334031

2 INNENSPRITZAPPARATE *

S-7 Innenspritzapparat

Der Innenspritzapparat des S-7 ist mit einer Düsenverlängerung ausgestattet und eignet sich daher ideal für die Innenbeschichtung oder auch präzise Beschichtung verschiedenster Werkstücke. Die Seitenluftablenkung kann getrennt vom Zerstäuber extern geregelt werden. Wesentlicher Vorteil ist das bedienerfreundliche, modulare Design des S-7.

Durch den einfachen Wechsel des Düsensatzes kann ein Außenspritzapparat zu einem Innenspritzapparat umfunktioniert werden.

S-7 M Innenspritzapparat mit manueller Materialmengeneinstellung

Die manuelle Materialmengeneinstellung dient zur reproduzierbaren Einstellung des Nadelhubes. Der S-7 M ist mit einer Luftkappenarretierung ausgestattet und in folgenden Variationen erhältlich:

S-7 M ohne Düsensatz	Artikel-Nr.
S-701 M mit Farbumlauf, ohne Düsenzirkulation (z. B. Lackversorgung mit Zirkulation, mehrere Spritzapp. in Reihe etc.)	52334702
S-702 M ohne Farbumlauf (z. B. Druckbehälter, Mischanlage etc.)	52334770
S-703 M mit Farbumlauf und Düsenzirkulation (z. B. für den Einsatz mit Lackzirkulation bis zur Düsenspitze, besonders für Beschichtungsstoffe, die extrem sedimentieren oder warm verarbeitet werden)	52334708
S-704 M mit Dumpventil	52334780
S-7 Anschlusskit Inhalt bitte anfragen	63213016

S-7 K Innenspritzapparat ohne manuelle Materialmengeneinstellung

Beim Einsatz des S-7-K wird die ausgebrachte Lackmenge allein durch Veränderung des Materialdruckes verstellt. Durch den Wegfall der manuellen Materialmengenverstellung ist der Spritzapparat besonders kurz. Der S-7 K ist mit einer Luftkappenarretierung ausgestattet und in folgenden Variationen erhältlich:

S-7 K ohne Düsensatz	Artikel-Nr.
S-701 K mit Farbumlauf, ohne Düsenzirkulation (z. B. Lackversorgung mit Zirkulation, mehrere Spritzapp. in Reihe etc.)	52334701
S-702 K ohne Farbumlauf (z. B. Druckbehälter, Mischanlage etc.)	52334705
S-703 K mit Farbumlauf und Düsenzirkulation (z. B. für den Einsatz mit Lackzirkulation bis zur Düsenspitze, besonders geeignet für Beschichtungsstoffe die extrem sedimentieren oder warm verarbeitet werden)	52334707
S-704 K mit Dumpventil	52334779
S-7 Anschlusskit Inhalt bitte anfragen	63213016

* Sprimag Spritzapparate gibt es in 2 Kategorien: **Außenspritzapparate** für die Oberflächenbeschichtung und **Innenspritzapparate**. Letztere sind mit einer verlängerten Düse ausgestattet, um z. B. Tuben oder Dosen innen zu beschichten.

Ersatzteile für Innenspritzapparat S-7

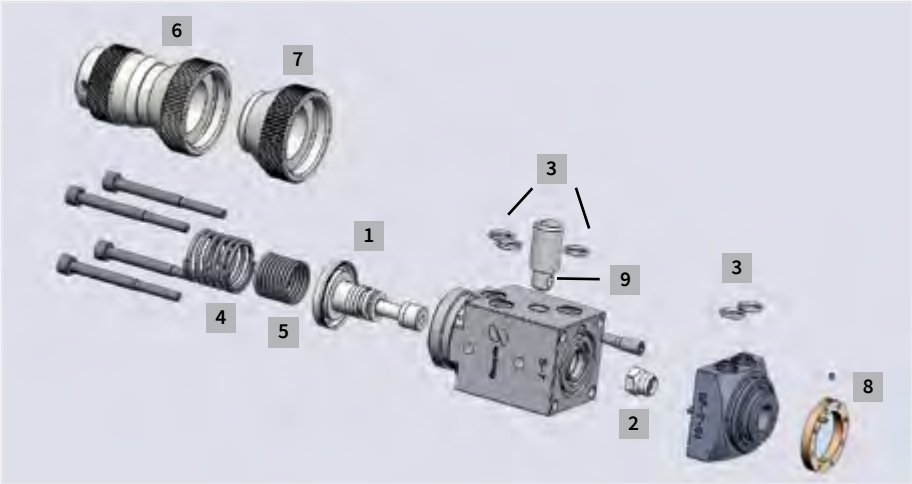

1 Kolben	Artikel-Nr.
PTFE	50486205
2 Dichtbuchse	Artikel-Nr.
PTFE	52082136
3 O-Ringe	Artikel-Nr.
FEPM	63206674
4 Druckfeder D22	Artikel-Nr.
Edelstahl	50044601
5 Druckfeder D18	Artikel-Nr.
Edelstahl	50044628
6 Lackeinstellung 80 Rasten	Artikel-Nr.
Manuelle Lackmengeneinstell-ratsche für S-7M	52331071
7 Federkappe	Artikel-Nr.
Für Lackmengeneinstellung mit Materialdruckregler bei S-7 K	52334719
8 Arretierring	Artikel-Nr.
Messing	52332346
9 Spannbolzen	Artikel-Nr.
	52334764
O-Ring	Artikel-Nr.
O-Ring für Farbrohr	63226921
S-7 Verschleißteilkit	Artikel-Nr.
Inhalt bitte anfragen	52334750

Schnellwechselplatten für Innenspritzapparat S-7

Ideal für die einfache Trennung des Spritzapparate-Körpers von den übrigen Versorgungselementen. Der Austausch kann leicht und schnell erfolgen, die voreingestellte Position bleibt erhalten.

Schnellwechselplatte für S-7	Artikel-Nr.
1 SA-7-10 Standard	52334934
2 SA-7-30 Dumpventil	52334936
3 SA-7-20 Lack-Stopp	52334935

Düsen-Verlängerungssätze Innenspritzapparat S-7

Verfügbar in den Längen (mm):
50 – 100 – 150 – 200 – 250 – 300 – 400

Jeweils verfügbar in den Düsengrößen (mm):
0,3 – 0,5 – 0,8 – 1,0 – 1,5

Luftrohr	Form	Beschreibung
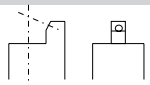	A	45° seitlich spritzend – 1 Ablenkluftbohrung Standard
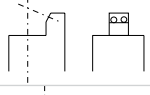	B	45° seitlich spritzend – 2 Ablenkluftbohrungen
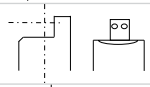	H	90° seitlich spritzend – 2 Ablenkluftbohrungen
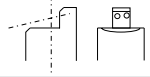	E	20° rückwärts spritzend – 2 Ablenkluftbohrungen
	N	Geradeaus spritzend – ohne Seitenluftbohrungen Runde Sprühbilder

NEU: Jetzt auch mit Düsenzirkulation verfügbar!

Für Anfragen kontaktieren Sie bitte unsere Serviceabteilung.

2 INNENSPRITZAPPARATE

S-233 Innenspritzapparat

Der Spritzapparatekörper des S-233 Spritzapparates mit Düsenverlängerung entspricht dem konventionellen S-233 Spritzapparat. Die Düsenverlängerung dient zum Innenbeschichten verschiedenster Werkstücke wie Tuben oder Dosen. Die bei allen Spritzapparaten des Typs S-233 angewendete Hochdrucktechnik sorgt für feinste Zerstäubung.

S-233 ohne Düsensatz	Artikel-Nr.
Standard	52330032
S-233-2 ohne Düsensatz	**Artikel-Nr.**
Für Apparateauskopplung (nur HIL)	52331005
S-233 Anschlusskit	**Artikel-Nr.**
Inhalt bitte anfragen	63213015

Ersatzteile für Innenspritzapparat S-233

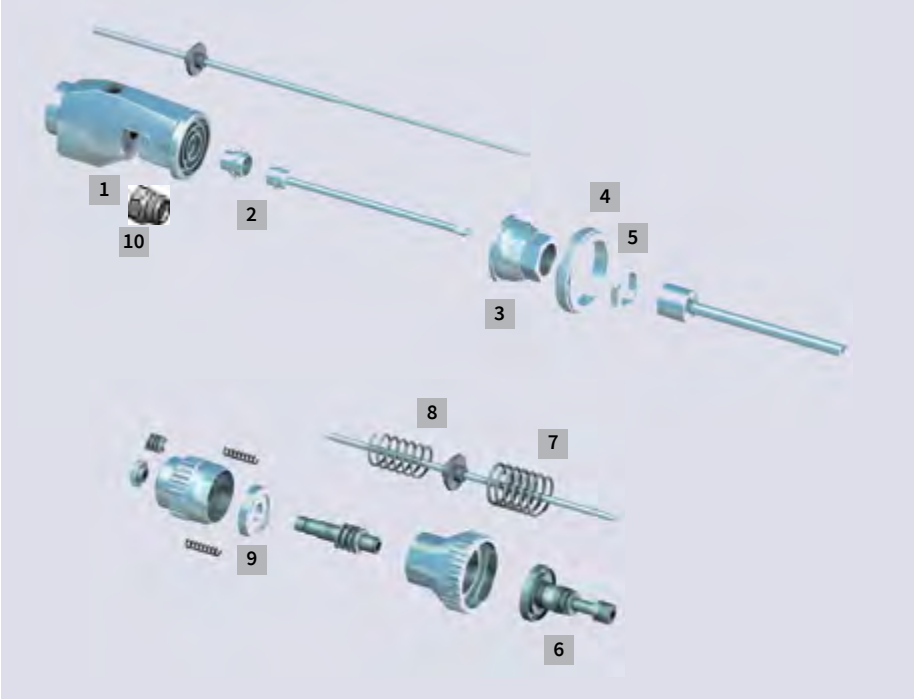

Ersatzteile S-233	Artikel-Nr.
1 Körper	52330016
2 Verbindung	50308455
3 Kopf	50835226
4 Überwurfmutter für Hakenschlüssel	50835188
5 Gegenmutter	50835234
6 Kolben	50486205
7 Druckfeder D22	50044601
8 Druckfeder D18	50044628
9 Zahnscheibe	50309036
10 Dichtbuchse	52082136
S-233 Verschleißteilkit Inhalt bitte anfragen	52108435

Düsen-Verlängerungssätze Innenspritzapparat S-233

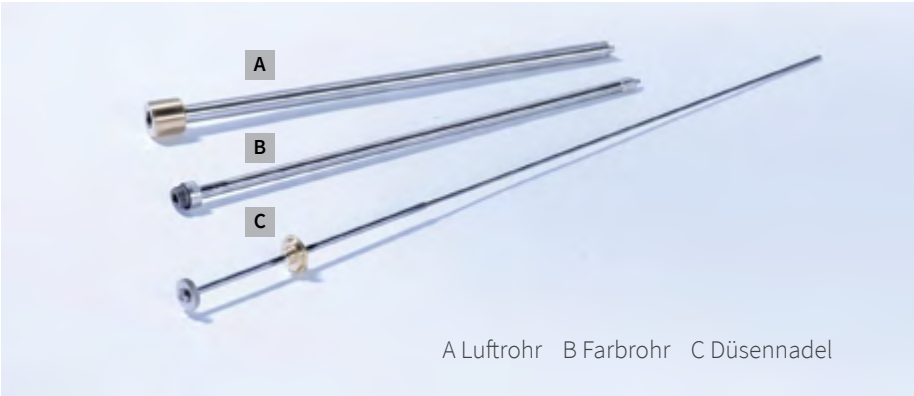

Düsenbohrung in mm

0,3	0,5	0,8	1,0	1,5

Bei Bestellung immer Ausführung, Typ, Länge L, Durchmesser D und Düsenbohrung d angeben.

Bestellbeispiel:

Ausführung:	S-233 Innen
Typ:	A
Länge L:	200
Durchmesser D:	7
Düsenbohrung d:	1,0

Düsen-Verlängerungssätze S-233

Standard Sortiment lagerhaltig

Verlängerungssätze Durchmesser D5

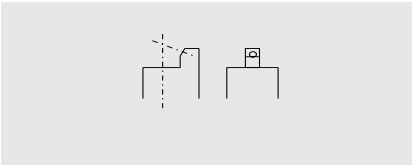

Typ	verstärkt	Länge in mm	Düsendurchmesser in mm			
			0,5	0,8	1	1,5
A			**45° Standard Ausführung**			
		50	52104153	50315745		
		100	50753408	50311928	50721166	
		150	50816728	50311960	50824330	
		200	52100567	50312002	52105923	
		250	52151112	52104131	52151114	
G			**Geradeausspritzend mit 6 Seitenluftbohrungen**			
		50	52107198	50824410		
		100	50816701	50824216	50824232	
		150	50784460	50801445	50824437	
		200	50824452	50824453	50824454	
		250	52116072	52104135	52105944	
N			**Geradeausspritzend ohne Seitenluftbohrungen**			
		50	52107188	52107190		
		100	52107192	52102643	52332173	
		150	52107194	52107196		

Verlängerungssätze Durchmesser D7

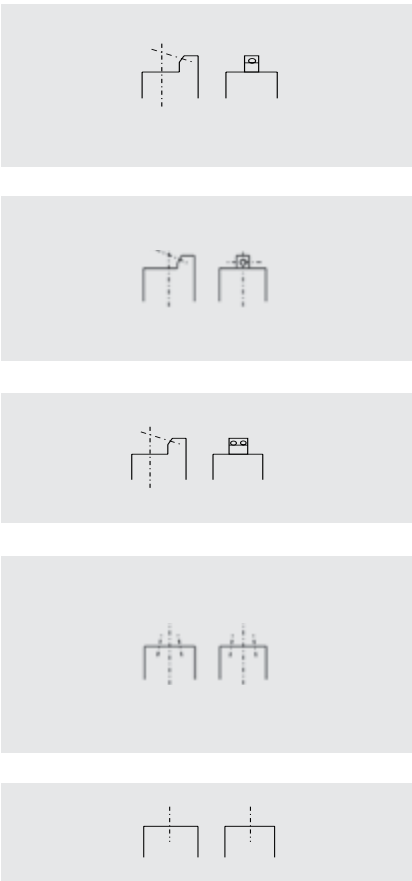

Typ	verstärkt	Länge in mm	Düsendurchmesser in mm			
			0,5	0,8	1	1,5
A			**45° Standard Ausführung**			
		150	50315818	50315826	50315834	50315850
		200	50315869	50315877	50315885	50315907
		250	50315176	50315915	50315923	50315940
		300	50859036	50862274	50320684	50321060
	X	350	63203174	52332319	52332326	63203175
AD			**45° Standard Ausführung mit vergrößerter Düsenbohrung**			
		200	50315958	50315966	50315974	
		250	50315982	50315990	50316008	
		300	50862517	50862525	50727210	
		350	63203182	52028719	53105415	
	X	350	50862576	50862592	50466131	
B			**45° mit 2 Seitenluftbohrungen**			
		200	52107202	52107204	52107206	50747122
		250	52107208	52107210	50862452	50747123
		300	63203176	50862461	63203177	63203178
		350	63203179	63203180	52332109	63203181
G			**Geradeausspritzend mit 8 Seitenluftbohrungen**			
		200	50307963	50485381	50801739	50353760
	X	200	50863750	50863378	63203187	63203189
		250	50316016	50475297	50784656	50805424
	X	250	50727130	63203184	63203186	63203190
		300	50859028	53109684	50320685	50784940
	X	300	50708186	50708187	63203188	63203191
N			**Geradeausspritzend ohne Seitenluftbohrungen**			
		150	52006553	53105498	50890219	63203193
		200	52107238	50485403	52107240	63203194
		250	63203192	52331268	52102691	50863629

Sonder-Düsenverlängerungssätze auf Anfrage erhältlich

2 INNENSPRITZAPPARATE

Verlängerungssätze Durchmesser D10

Typ	verstärkt	Länge in mm	Düsendurchmesser in mm			
			0,5	0,8	1	1,5
A				**45° Standard Ausführung**		
		150	50316121	50316130	50316148	50316164
		200	50316180	50316199	50316202	50316229
		250	50316245	50316253	50316261	50316288
		300	50316300	50316318	50316326	50316342
		350	50876534	50876542	50876550	50307998
AD				**45° Standard Ausführung mit vergrößerter Düsenbohrung**		
		200	63203135	52107271	52107273	50316598
		250	63203136	50316601	50316610	50316059
		300	63203137	52107269	50319511	52107279
		350	63203138	50859117	50320986	50876837
B				**45° mit 2 Seitenluftbohrungen**		
		200	52331136	52107251	50721603	52107253
		250	53114790	52107255	52107257	50721581
		300	63203139	52107259	52107261	52106820
		350	63203140	63203242	52331135	50721583
G				**Geradeausspritzend mit 8 Seitenluftbohrungen**		
		200	50848226	52107283	52107285	50848220
		250	52062771	52033984	52089319	52107287
		300	52107481	52331253	52089320	52331254
		350	63203141	63203142	53116219	52332317
H				**90° mit 2 Seitenluftbohrungen**		
		200		52107263	50319430	50316040
		250		52107265	50753289	50862959
		300		52107267	50859060	50859079
		350				50320633
		400				50320439
N				**Geradeausspritzend ohne Seitenluftbohrungen**		
		150	63203144	52110468	50308056	50867390
		200	63203145	52089009	52102685	50805386
		250	52331357	63203147	50885304	50319660
		300	63203146	63203148	52331240	52331370
		350	53104014	63203149	63203150	53105449

Sonder-Düsenverlängerungssätze auf Anfrage erhältlich

S-540 / S-541 Schleuderapparat

Der Schleuderapparat ist speziell zur Aufbringung von hochviskosen Stoffen wie Klebstoff- und Dichtmassen geeignet. Mit dem Schleuderapparat kann sowohl mit Lackzirkulation als auch mit Stichleitung gearbeitet werden.

Schleuderapparat ohne Düsensätze und Schleuderdüse	Artikel-Nr.
S-540 Anwendung: Dichtungsring bei Aluminiumtuben	52335400
S-541 Anwendung: Klebstoffe und Gleitlack	52335403

Ersatzteile Schleuderapparat S-540

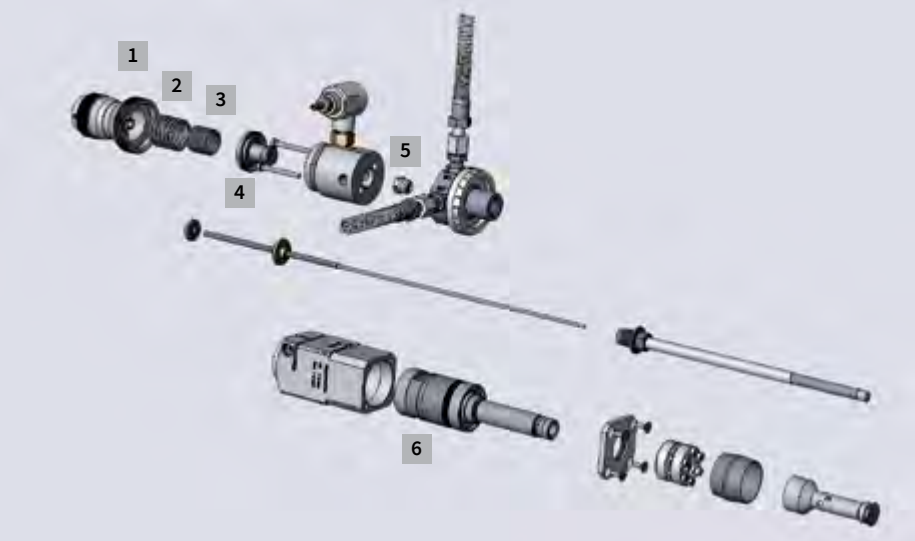

Ersatzteile Schleuderapparat S-540	Artikel-Nr.
1 Lackmengeneinstellung	52331071
2 Druckfeder D22	50044601
3 Druckfeder D18	50044628
4 Steuerkolben	52335432
5 Dichtbuchse	52082136
6 Laufrohr	52335418

Düsensätze und Schleuderdüsen für Schleuderapparat S-540

Schleuderdüsen	Tuben Ø	Artikel-Nr.
Schleuderdüse S-540 6 Stern	9-15 mm	52335450
Schleuderdüse S-540 7 Stern	9-15 mm	63218198
Schleuderdüse S-540 9 Stern	13-19 mm	52335451
Schleuderdüse S-540 10 Stern	14-22 mm	52335496
Schleuderdüse S-540 10 Stern +	15-25 mm	63212060
Schleuderdüse S-540 12 Stern	19-25 mm	52335452
Schleuderdüse S-540 14 Stern	19-25 mm	52335479
Schleuderdüse S-540 14 Stern +	19-25 mm	52335566
Schleuderdüse S-540 16 Stern	22-30 mm	52335458
Schleuderdüse S-540 16 Stern +	22-30 mm	52335567
Schleuderdüse S-540 20 Stern	28-40 mm	52335459
Schleuderdüse S-540 20 Stern +	28-40 mm	52335568
Schleuderdüse S-540 25 Stern	35-55 mm	52335476
Schleuderdüse S-540 30 Stern	40-60 mm	52335477

Düsensätze (Düsennadel + Farbrohr)	Tuben Ø	Artikel-Nr.
Düsensatz S-540 0,5 kleine Tuben	9-19 mm	52335444
Düsensatz S-540 0,8 kleine Tuben	9-19 mm	52335407
Düsensatz S-540 1,0 kleine Tuben	9-19 mm	52335445
Düsensatz S-540 0,5 große Tuben	19-60 mm	52335442
Düsensatz S-540 0,8 große Tuben	19-60 mm	52335443
Düsensatz S-540 1,0 große Tuben	19-60 mm	52335406

3 SPRITZAPPARATE ANSCHLÜSSE UND ZUBEHÖR

Schläuche

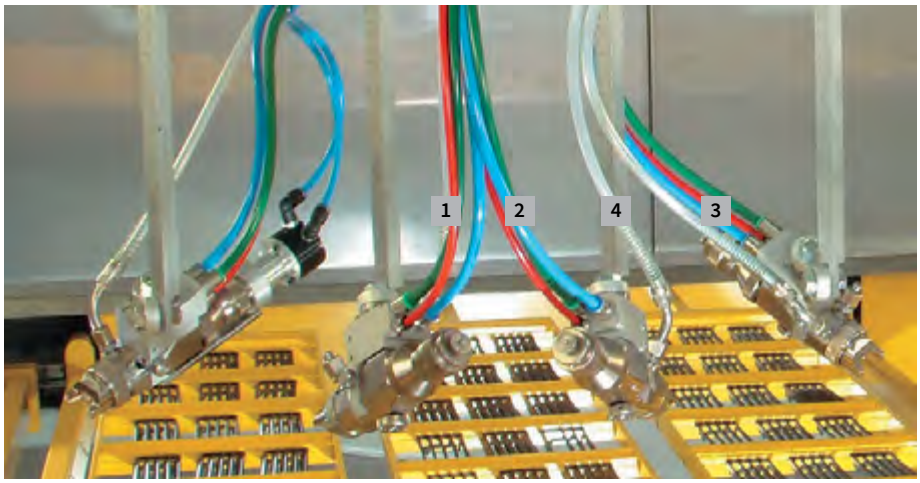

Ziffer	Schlauchfarbe	Anwendung
1	Rot	Steuerluft
2	Blau	Zerstäuberluft
3	Grün	Breitstrahlluft
4	Transparent	Lack

Standard-Schläuche am Spritzapparat

Anwendung	Material	Durchmesser (außen / innen)	Farbe	Artikel-Nr.
Steuerluft	PU	6 / 4	Rot	51067602
Zerstäuberluft	PU	8 / 6	Blau	51067792
Breitstrahlluft	PU	8 / 6	Grün	51067603
Lack – gut spülbar	FEP	8 / 6	Transparent	51094839

Sonstige Schläuche für Druckluftversorgung

Anwendung	Material	Durchmesser (außen / innen)	Farbe	Artikel-Nr.
Druckluft	PU	6 / 4	Blau	51067791
Druckluft	PU	10 / 7,5	Blau	51067793
Druckluft	PU	12 / 9	Blau	51067794
Druckluft	PU	14 / 11	Blau	51065655
Zerstäuberluft	PE-LD	8 / 6	Blau	51102952
Breitstrahlluft	PE-LD	8 / 6	Grün	51099980
Steuerluft	PE-LD	6 / 4	Rot	51102951
Druckluft	PE-LD	6 / 4	Blau	51202728
Druckluft	PE-LD	6 / 4	Schwarz	51201608
Druckluft	PE-LD	6 / 4	Grün	51102953

Sonstige Schläuche für Lackversorgung

Anwendung	Material	Durchmesser (außen / innen)	Farbe	Artikel-Nr.
Lack - gut spülbar	FEP	6 / 4	Transparent	51094838
Lack - gut spülbar	FEP	8 / 6	Transparent	51094839
Lack - gut spülbar	FEP	10 / 6	Transparent	51099851
Lack - gut spülbar	FEP	12 / 8	Transparent	51099654
Lack - gut spülbar	FEP	12 / 9	Transparent	51094840
Lack - Standard	PA	8 / 6	Natur	50041599
Lack - Standard	PA	10 / 6	Natur	51099787
Lack - Standard	PA	10 / 8	Natur	63216751
Lack - Standard	PA	12 / 9	Natur	51002422
Lack - Standard	PA	16 / 13	Natur	51096338
Lack - UV	Teflon	8 / 6	Schwarz	63230353
Lack - UV	PA	8 / 6	Schwarz	63201131
Lack - isoliert, UV	EPDM	16 / 9	Schwarz-Orange	50145742
Lack - isoliert, UV	EPDM	21 / 13	Schwarz-Gelb	51064986
Lack - isoliert, UV	EPDM/ PA	29 / 19	Schwarz	63203558

Spritzapparatehalterung

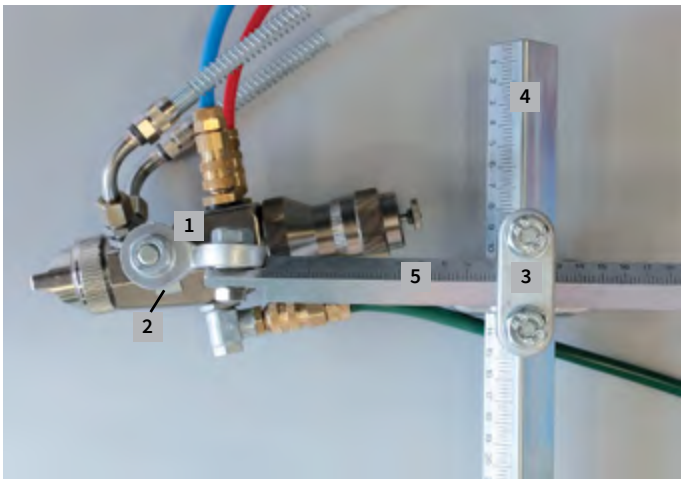

Befestigung der Gestänge

Schlittenschelle komplett	Artikel-Nr.
Für Stahlstange 25 x 25	52160377

Befestigung am Spritzapparat

Halter mit Skala	Artikel-Nr.
Geeignet für Spritzapparate: S-333 und S-233	52105450

Halter ohne Skala für HIL	Artikel-Nr.
Geeignet für Spritzapparate: S-333 und S-233	52105451

Halter für Kleinspritzapparat	Artikel-Nr.
Nur geeignet für den Kleinspritz-apparat: S-433 Bolzen M8 / M10	52105489

Halter für S-7 und S-7S kpl. mit Schrauben	Artikel-Nr.
Nur geeignet für den Spritzappa-rat: S-7 (S)	52334758

Gelenk	Artikel-Nr.
Gelenk mit einer Skala	52100293
Gelenk mit zusätzl. Skala	52334952

Quadratisches Gestänge

Alustange mit Haltebolzen	Artikel-Nr.
15 x 15 200 lang	52105490
15 x 15 400 lang	52105491

Alustange	Artikel-Nr.
15 x 15 400 lang	52100097

Stahlstange	Artikel-Nr.
25 x 25 500 lang	52100253
25 x 25 1000 lang	52105492

Kreuzschelle	Artikel-Nr.
25 / 25	52100294
15 / 15	52100296
25 / 15	52100295

Rundes Gestänge

Spritzapparate-Halter	Artikel-Nr.
Rund, V2A D12 400 lang	52116458
Rund, V2A D12 600 lang	52150507

Haltestange	Artikel-Nr.
V2A D20 200 lang	50499749
V2A D20 350 lang	50492590

3 SPRITZAPPARATE ANSCHLÜSSE UND ZUBEHÖR

Anschlüsse für Spritzapparate

Steuerluft

Stecknippel	Artikel-Nr.
NW2,7 - 1/8“ , geeignet für Spritz-apparate: S-7, S-333, S-233, Beschreibung: Steuerluft	50136751

Verschlusskupplung	Artikel-Nr.
NW2,7 - 6/4, geeignet für Spritz-apparate: S-7, S-333, S-233, Beschreibung: Steuerluft	50136743

Zerstäuberluft und Breitstrahl

Stecknippel	Artikel-Nr.
NW5 - 1/8“, geeignet für Spritzappa-rate: S-7, S-333, S-233, Beschreibung: Breitstrahl-Zerstäuberluft bei S-7	51067601

Stecknippel	Artikel-Nr.
NW5 - 1/4“ , geeignet für Spritz-apparate: S-333, S-233. Beschreibung: Zerstäuberluft	50136778

Verschlusskupplung	Artikel-Nr.
NW5 - 8/6, geeignet für Spritzapparate: S-7, S-333, S-233, Zerstäuberluft und Breitstrahl	50136760

Komplette Anschlusskits bei den Spritzapparaten aufgeführt

Lackanschlüsse

Farbanschluss	Artikel-Nr.
R1/8“-M12X1, geeignet für Spritz-apparate: S-333, S-233	53012093

Verschluss Farbanschluss	Artikel-Nr.
R1/8“-1/4“	53107513

Farbanschluss	Artikel-Nr.
R1/8“-3/8“	53105410

Schlauchnippel	Artikel-Nr.
Gerade M12X1, geeignet für Spritz-apparate: S-333, S-233	53012042

Schlauchnippel	Artikel-Nr.
60° M12X1, geeignet für Spritzapparate: S-333, S-233	53012115

Knickschutz	Artikel-Nr.
M12X1, geeignet für Spritzapparate S-7, S-333, S-233	51041924

Schlauchnippel	Artikel-Nr.
90° mit Knickschutz, geeignet für Spritzapparat S-7	51102757

Farbanschlussadapter	Artikel-Nr.
Für 51102757, geeignet für Spritz-apparate S-333, S-233	53104048

Schnellkupplung	Artikel-Nr.
Anschluss 1/4“ Innen	51104416

Stecknippel	Artikel-Nr.
Anschluss 1/4“ Innen	51104418

Diverses Zubehör

Schlüssel für Lackdüse	Artikel-Nr.
Geeignet für Spritzapparate: S-7, S-333	51067067

Breitstrahlverstellung, manuell	Artikel-Nr.
Geeignet für Spritzapparate: S-333, S-233	53012250

Breitstrahlverstellung	Artikel-Nr.
Geeignet für Spritzapparate: S-333, S-233	53104080

Spritzapparate-Zubehör

Dumpventile

Das Sprimag Dumpventil erleichtert und beschleunigt das Spülen des Spritzapparates und der Material leitung bei allen Systemen mit Stichleitung, wie zum Beispiel in 2K- / 3K Anlagen mit automatischem Topfzeitspülen. Das Dumpventil öffnet und schließt den Materialrücklauf. Das Material bzw. Lösemittel kann schnell durchfließen. Die Reinigungszeit wird dadurch wesentlich verkürzt. Durch die Rückleitung zum Dumpbehälter wird die Verschmutzung der Spritzkabine verringert.

Dumpventil	Artikel-Nr.
für S-233 und S-333	52156873
für S-704 und S-704S	52334963

Laserpointer Einstellhilfe

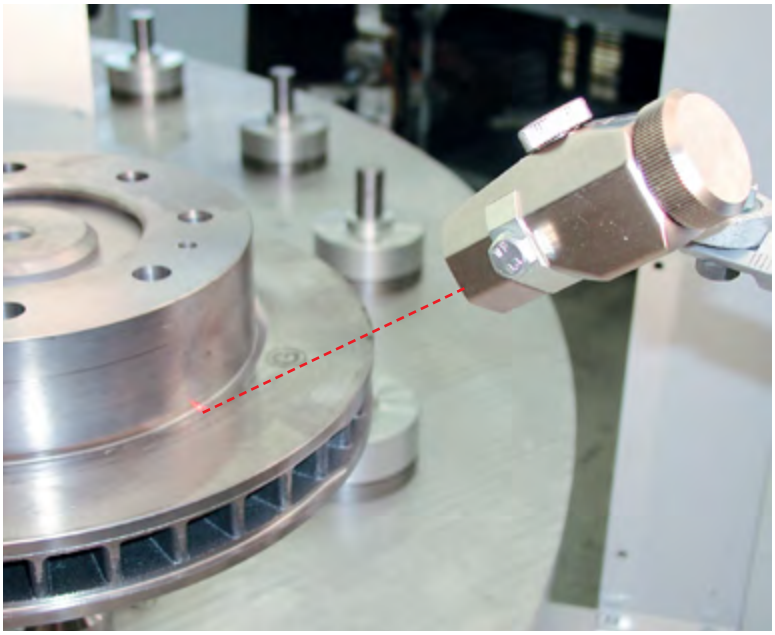

Einstellhilfe zur punktgenauen Justierung des Spritzhalters mittels Laserpointer. Kompatibel mit den Spritzapparatehalterungen für S-233, S-333, S-7 und S-7S.

S-7 und S-7S

Laserpointer Einstellhilfe	Artikel-Nr.
für S-233 und S-333	52331520
für S-7 und S-7S	52335205

3 SPRITZAPPARATE ANSCHLÜSSE UND ZUBEHÖR

Spritzapparate-Schutz

Um den Spritzapparat vor Lackverschmutzungen zu schützen, haben wir eine spezielle Schutzhülle entwickelt, die genau auf die Sprimag Spritzapparate angepasst ist. Die Schutzhülle passt auf alle Modelle der Sprimag Spritzapparate.

Spritzapparate-Schutz	Artikel-Nr.
	63205970

Reinigungskit für Spritzapparate

Das Reinigungskit ist bestens auf die Anforderungen der Sprimag Spritzapparate abgestimmt. Es erleichtert Ihnen das Reinigen und Warten der Sprimag Spritzapparate.

Beinhaltet:

- 3 Zylinderbürsten Ø 6, 8, 10 mm
- 12 Düsenreinigungsnadeln für Luft- und Lackdüsen
- Außenreinigungsbürste
- Reinigungsbürste für Spritzapparate Körper innen
- Reinigungsbürste für kleine Düsenbohrungen > 0,1 mm

Reinigungskit für Spritzapparate	Artikel-Nr.
	63211563

Austauschkit Luftverteilerring S-7S

Bei Beschädigung und Undichtigkeit sollte der Luftverteilerring ausgetauscht werden. Das Werkzeugkit enthält drei Luftverteilerringe, ein Ausziehwerkzeug sowie eine Ein- und Ausbauanleitung.

Austauschkit Luftverteilerring S-7S	Artikel-Nr.
	63204651

4 AUSRÜSTUNGSZUBEHÖR

Keilriemen

Keilriemen	Artikel-Nr.
Ungezahnt (Standard)	63205978
Gezahnt (nur für kleinst Umlenkungen)	63200024

Bitte geben Sie bei Ihrer Bestellung / Anfrage die gewünschte Länge mit an!

Werkzeug Starterkit

Mit unserem Starterkit haben Sie stets das Zubehör, das Sie für professionelles Arbeiten benötigen, griffbereit.

Das Starterkit beinhaltet:

- Werkzeugrolltasche
- S-7S Ausziehwerkzeug
- Thermometer zur Lacktemperaturmessung
- Stoppuhr spritzwassergeschützt
- Viskositäts-Messbecher
- Handschuhe
- Schlüssel für Lackdüse
- Innensechskantschlüssel 1,5 mm, 2,5 mm und 3 mm zur Skalenjustierung
- Reinigungsbürste
- Bürste für Düsen
- Inbusschlüssel 4 mm
- Kleinmaulschlüssel SW 3,2 und 5
- Ring-Maulschlüssel Gr. 10,11,12,13,14, 17
- Zylinderbürsten 8 mm und 10 mm

Werkzeug Starterkit	Artikel-Nr.
	52161000

Paint Stop Filtermatte

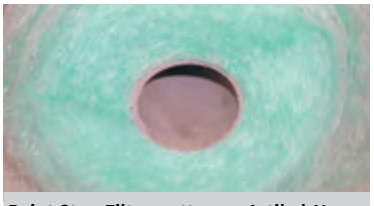

Paint Stop Filtermatte	Artikel-Nr.
100 mm dick, 20 m Rolle 1.524 mm breit	51067893

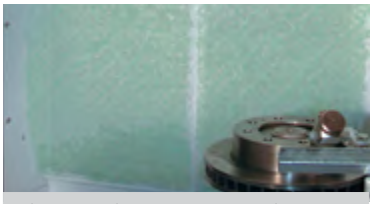

Paint Stop Filtermatte	Artikel-Nr.
50 mm dick, 20 m Rolle 1.016 mm breit	50082040

Diverse Taschenfilter auf Anfrage

5 LACKVERSORGUNGEN

Die Lackversorgung nimmt in der Applikationstechnik einen immer wichtigeren Stellenwert ein. Durch die richtige Ausrüstung werden Fehler im Beschichtungsprozess vermieden, Prozesse verbessert und vereinfacht und Produktionskosten gesenkt. Sprimag deckt mit seinen Produkten zur Lackversorgung von der Kleinstmenge bis hin zur Mischanlage das gesamte Spektrum für eine optimale Beschichtungslösung ab.

2K- / 3K-Mischanlage – spriMix II

Sprimag Mehrkomponenten-Mischanlagen werden bereits seit zehn Jahren erfolgreich eingesetzt. Die spriMix Einheiten bieten kompromisslose Genauigkeit, gerade auch bei diskontinuierlichem Beschichten, beim Paralleleinsatz mehrerer Applikationsgeräte oder bei geringen Ausbringmengen. So ist größte Lackeffizienz bei allen Schichtanforderungen gewährleistet. Die neue spriMix II ist mit hochwertigen Coriolis Messzellen ausgestattet und erzielt dadurch präzise und konstante Mischverhältnisse. Sie besticht durch eine kompakte Bauweise, intuitive Bedienung und reduzierte Reinigungs- und Spülzeiten.

Die Vorteile im Überblick:

- Kompromisslose Genauigkeit
- Intuitive Bedienung mit Grafik Touchscreen Display
- Mischanlagensteuerung kann komplett in die Anlagensteuerung integriert werden
- Optimierte Software mit benutzerdefinierten Spülsequenzen, VOC-Zähler und integriertes Hilfesystem
- Datenbanken für Lacke, Härter, Verdünner und Spülsequenzen
- Prozessdatenspeicherung
- Erhöhung der Prozesssicherheit durch den Einsatz totraumoptimierter Komponenten
- Reduzierte Spül- und Andrückzeiten
- Einfache Prüfung oder Reinigung
- Einfacher Wechsel unterschiedlichster Lacke
- Kompakter Aufbau benötigt wenig Aufstellfläche
- Spätere Erweiterung oder Funktionsupdates von spriMix Anlagen sind problemlos möglich

spriMix II	Artikel-Nr.
mit Farbwechsler	auf Anfrage

Bedienoberfläche spriMix II

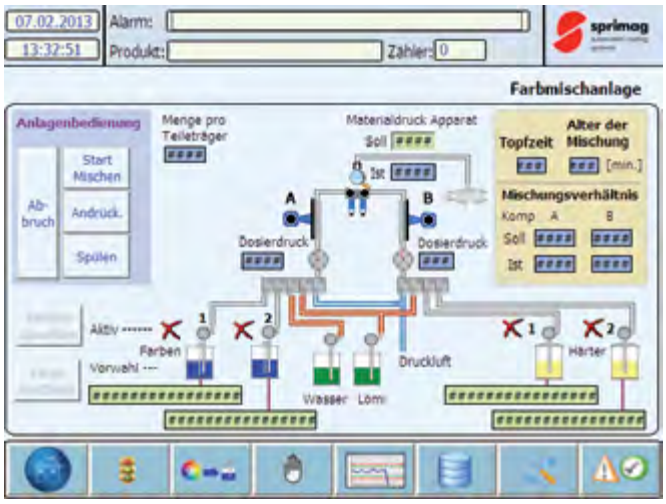

Die 100 % Systemintegration ermöglicht am Bedienpult der Lackieranlage:

- Lackmengeneinstellung des Spritzapparats
- Einstellung der Mischungsverhältnisse
- Topfzeitüberwachung mit Vorwarnfunktion
- Verbrauchsmengenerfassung pro Beschichtungsobjekt
- Reinigen mit automatischen Spülprogrammen
- Einfache Fernwartung über integriertes Modem

Mischeinheit

Die Sprimag Mischeinheit sorgt für eine totraumfreie Materialführung vom Dosierventil durch den Mischblock und die Mischkammer. Die Vorteile für den Kunden im Produktionsprozess: präzise Lackierungen, minimierte Wartungszeiten und Kosten, Reduzierung von Ausschusszahlen und Steigerung der Anlagenverfügbarkeit durch ein kompromissloses Design aller beweglichen Teile. Optimierte Reinigungsergebnisse ermöglichen es noch flexibler verschiedene Lacke auf einer Mischanlage einzusetzen.

Technische Daten

- Materialseitig bis 16 bar zugelassen
- Explosionsschutz Ex II 2G c T4
- Materialführende Kanäle Di=4,2
- Alle materialführenden Bauteile aus Edelstahl und Teflon
- Auch zur Dosierung der 3. Verdünner Komponente
- Für Lacke, Härter, Verdünner
- Gewicht: 4,9 kg wie oben abgebildet

Vorteile Mischblock

- Optimale Materialführungskanäle
- Keine Toträume
- Leicht zu Reinigen
- Leichte Demontage
- Selbst entlüftend

Einsatzzweck

- Diskontinuierliches Mischen von 2 und 3 Komponenten Material
- Einbau in der neuen Mischanlagen-Generation spriMix II

Mischeinheit	Artikel-Nr.
2-K Mischblock mit 2 Dosierventilen	63208712
Dosierventil	63211546
Mischkammer	52160306

5 LACKVERSORGUNGEN

easyChange Farbwechsler

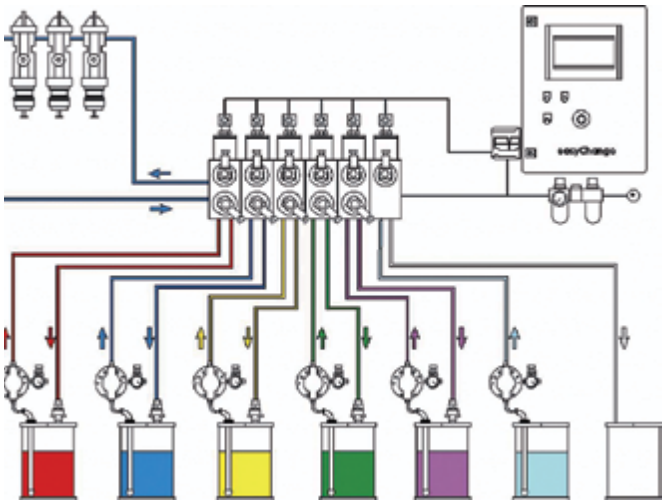

Mit easyChange erhalten Sie ein Konzept für einen integrierten, schnellen und sauberen Farbwechsel. easyChange ist für den Einsatz in automatischen Lackieranlagen konstruiert und ist auch nur zum Spülen geeignet.

Optionen
easyChange gibt es als „Stand-alone"-Version mit eigener SPS zur Nachrüstung bestehender Anlagen oder für Neuanlagen als integriertes Modul in der Steuerung. Einfach erweiterbar auf mehrere Farben oder nur für eine Farbe mit Spülmittelanschluss.

easyChange Farbwechsler	Artikel-Nr.
mit Farbwechsler	auf Anfrage

Eigenschaften

- Zirkulation der Farbe durch den Spritzapparat
- Farbwechselelemente und Ventile aus Edelstahl
- Dichtungen aus Sondermaterial
- Leitungen aus FEP
- Beschichtungsstoffe auf Wasser- oder Lösemittelbasis einsetzbar
- Spülzyklen für jeden Beschichtungsstoff frei programmierbar
- SPS-Steuerung mit Touch-Panel

Kleinmengenversorgung

Bestehend aus:

- Ständer mit Auffangwanne
- Sprimag Membranpumpe
- Materialdruckregler + Rücklaufregler
- Umlauffilter
- Optional: mit pneumatischem Rührwerk
- Optional: Füllstands-Sensor
- Farbtrichter 10 / 6 Liter

Für kleine Lackmengen bis zu 6 Liter. Der Lackumlauf sowie der an den Behälter angepasste Rührflügel verhindern ein Absetzen des Lacks. Das Einsparen von Lack und Lösemittel beim Farbwechsel und Spülvorgang verringert die Umweltbelastung. Zudem ist die 6-Liter-Kleinmengenversorgung sehr einfach zu handhaben. Sie ist selbstverständlich auch für Wasserlacke geeignet. Gerätekategorie nach RL 94/9/EG II 2G c Ex.

Kleinmengenversorgung	Artikel-Nr.
ohne Rührwerk	63205342
mit Rührwerk	63205340

Rührstation

Mit Hilfe der Rührstation kann parallel zur laufenden Produktion der nächste Lack vorbereitet werden.

Ein Einzelmodul besteht aus:

- 1 Hubwerk mit Auffangwanne
- Pneum. Rührwerk
- Geeignet für Behälter 20 / 25 und 30 l

Rührstation	Artikel-Nr.
einfach	63204932
doppelt	63204934

Druckbecher auf Spritzapparat

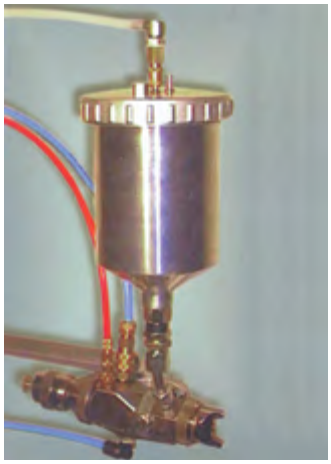

Für Montage auf S-233 oder S-333
alternativ: Schlauchverbindung zum Spritzapparat

- 0,7 l Ausführung

	Artikel-Nr.
Druckbecher	52116062
Wandhalter	63214462

Lackversorgung mit Farbumlauf und Lackheizung

Bestehend aus:

- Doppelmembranpumpe
- Durchlauferhitzer mit Temperaturregelung
- Filter
- Materialdruckregler
- Rückstauregler
- Druckkessel auf Anfrage

Vorteile:

- Prozesssicherheit durch konstante Viskosität
- Lösemitteleinsparung
- Die Ansaugung erfolgt direkt aus dem Liefergebinde
- Verbesserte Zerstäubung bei hochviskosen Lacken
- Speziell geeignet für hochviskose Lacke oder Lacke mit geringem Lösemittelanteil
- Gerätekategorie nach RL 94/9/EG II 2G c Ex

Optionen:

- Schlauchbruchüberwachung oder externe Temperaturregelung
- Sonderausführungen auf Anfrage erhältlich

Diese Lackversorgung ist für Beschichtungsstoffe geeignet, die mit einer Temperatur im Bereich von 30 ° bis 80 °C verarbeitet werden.

Lackversorgung mit Lackerhitzer	Artikel-Nr.
mit 1 Satz Regler für 1 Lackkreislauf	63200989
mit 2 Satz Regler für 2 Lackkreisläufe	63200934
mit 3 Satz Regler für 3 Lackkreisläufe	53128623

Lackversorgung mit Schwenkhubwerk max. 30 l Basis-Ausführung

Ein Einzelmodul besteht aus:

- Hubwerk schwenkbar mit Auffangwanne für 2 Behälter
- Pneumatisches Rührwerk bis 250 U / min
- Steuerkasten
- Sprimag Membranpumpe
- Druckregler Vorlauf + Rücklauf
- Materialfilter
- Geeignet für Behälter 20 / 25 / 30 l

Vorteile:

- Schneller Farbwechsel
- Kurze Reinigungszeiten
- Nachfüllen während der Produktion
- Verarbeitung aus Liefergebinde
- Kein Absetzen des Lackes durch Lackumlauf und Rührwerk
- Alle mit dem Material in Verbindung kommenden Teile sind aus Edelstahl
- Gerätekategorie nach RL 94/9/EG II 2G c Ex

Optionen auf Anfrage:

- Füllstandsüberwachung

Lackversorgung mit Hubwerk	Artikel-Nr.
30 l Basis-Ausführung	63204881

Lackversorgung für 200 l Fässer

Ein Einzelmodul besteht aus:

- Hubwerk mit Tropfwanne
- Pneumatisches Rührwerk bis 250 U / min
- Steuerkasten
- Sprimag Membranpumpe
- Druckregler Vorlauf + Rücklauf
- Materialfilter
- Geeignet für 200 l Standard Fässer

Vorteile:

- Disc Rührwerk für gute Durchmischung
- Einfacher Wechsel des Lackfasses durch vollständiges Anheben aller Bauteile mittels Hubwerk
- Leichtes Reinigen durch gute Zugänglichkeit
- Optimale Kontrolle des Spritzdrucks durch präzise steuerbaren Vor- und Rücklaufregler
- Lackzirkulation mit integriertem Umlauffilter
- Gerätekategorie nach RL 94/9/EG II 2G c Ex

Optionen auf Anfrage:

- Füllstandsüberwachung

Lackversorgung mit Hubwerk	Artikel-Nr.
200 l Basis-Ausführung	63220249

Membranpumpe MP-SP2

Die von Sprimag entwickelte Pumpe MP-SP2 wurde für Fördermengen von bis zu 6 l / min und einem Materialdruck bis 16 bar ausgelegt. Sie basiert auf dem zur schonenden Lackförderung bewährten Prinzip der Doppelmembranpumpe mit dem Übersetzungsverhältnis 1:1. Das totpunktfreie Umschaltventil gewährleistet in Verbindung mit in speziellen Führungen arbeitenden Kugelventilen der Flüssigkeitsseite geringst mögliche Pulsationen.

Die PTFE-Sandwichmembrane mit vollständig integriertem Metallkern garantiert eine lange Lebensdauer bei den meisten Lack-Lösemittel-Kombinationen. Der Fluidraum ist strömungstechnisch so ausgelegt, dass Toträume minimiert und Spülvorgänge extrem erleichtert werden. In Verbindung mit einer optional verfügbaren Spezial-Antihaftbeschichtung der Innenräume stellt dies derzeit das Optimum an Spülbarkeit im Vergleich zu anderen Systemen dar.

Konstruktionsmerkmale:

- Hohe Zuverlässigkeit durch robuste Edelstahlbauweise; 1:1 Prinzip, wodurch die Membrane nicht durch eine Druckdifferenz zusätzlich belastet wird; ölfreies Messing-Luftsteuerventil; absolut trockenlaufsicher bei entsprechender Einstellung der max. Trockenlaufhubzahl mittels Zuluftdrosselventil
- Durch dieses Zuluftdrosselventil ist Sanftanlauf und optimales Ansaugverhalten darstellbar
- Hoher erreichbarer Druck (bis 16 bar)
- Geringste Pulsationen durch spezielle Ventilkonstruktionen; dadurch auch hervorragendes Ansaugverhalten
- Optimale Spülbarkeit durch entsprechende Bauraumgestaltung; optional zusätzliche Spezial- Antihaftbeschichtung auf PTFE-Basis (auch nachbeschichtbar)
- Wartungsfreundlichkeit durch geringe Bauteilanzahl, mehrfach verwendbare Dichtungen, austauschbare Ventilsitze
- Fluidanschlüsse leicht in 90°-Schritten drehbar
- Restart Button
- Explosionsschutz Ex II 2G c T4

Membranpumpe MP-SP2	Artikel-Nr.
1 Standard	52159413
2 Ventile und Seitendeckel innen teflonbeschichtet	52158399
3 Sonderpumpe verklebungsoptimiert	52161580

Technische Daten:

- Max. Fördervolumen (Referenz Wasser) — ca. 6,0 l / min
- Fördervolumen pro Hub — ca. 50 ml
- Max. Eingangsluftdruck — 16 bar
- Max. Materialdruck — 16 bar
- Übersetzung — 1:1
- Max. Hubfrequenz — 60 Doppelhübe / min.
- Max. Luftverbrauch (bei 16 bar / 6,0l / min) — 360 Nl / min.
- Mittl. Luftverbrauch (bei 16 bar / 0,5l / min) — 29 Nl / min.
- Fluidanschlüsse — R 1 / 2“
- Max. Feststoffpartikel-Ø (z. B. bei Filterpressanwendungen) — 2 mm
- Viskositätsbereich — 1 bis ca. 5000 mPa*s
- Max. Fluid / Drucklufttemperatur — 80 °C
- Abmessungen LxBxH (ohne Anschlüsse) — 156 x 154 x 254 mm
- Gewicht — ca. 13 kg
- Explosionsschutz — Ex II 2G c T4

Zubehör Membranpumpe MP-SP2

Luft Anschlussarmatur	Artikel-Nr.
	52159405

Fluid Fittings	Artikel-Nr.
	52160354

Halter für Pumpen	Artikel-Nr.
	52154284

Halter für Filter	Artikel-Nr.
links	52159401
rechts	52161652

Kombinierbar mit Filter und Materialdruckregler, siehe Seite 30 und 31

Ersatzteile Membranpumpe MP-SP2

Verschleißteilkit	Artikel-Nr.
für Pumpen 1, 2	52159404
für Pumpe 3	52161581

Membrane 1 Stk	Artikel-Nr.
	51201460

Steuerventil	Artikel-Nr.
	52159410

Austausch-Teile	Artikel-Nr.
Restart Button	63219796
Mittelblock für Restart Button (mit Membranen und Kolbenstange, ohne Steuerventil)	63219892

7 LUFTMOTOR

Luftmotor easyDrive 1800

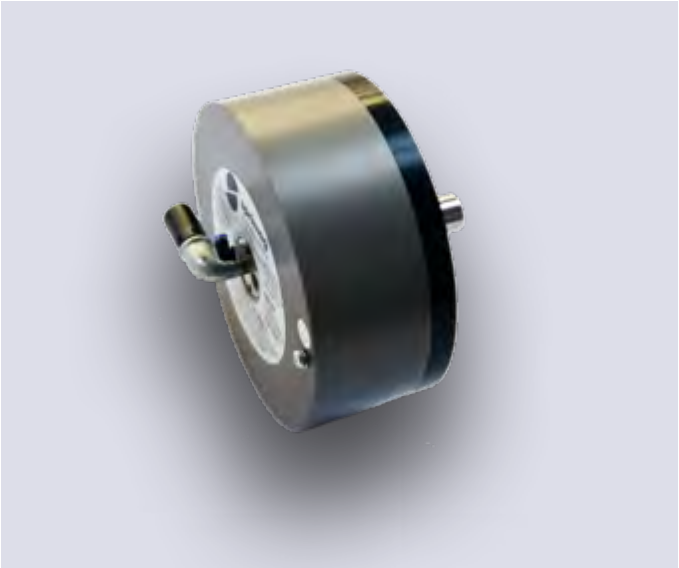

- Pneumatischer Radialkolbenmotor für Sprimag Rührwerke
- Betriebsdruck 6 bar
- Maximale Leerlaufdrehzahl circa 280 U / min mit eingebauter Zuluftdrosseldüse
- Rechts oder Linkslauf
- Für ölfreie Luft

Optionen auf Anfrage:

- Manuelles Zuluftdrosselventil zur stufenlosen Regelung der Drehzahlen
- Diverse Rührorgane
- ATEX Adapter

Luftmotor (Rührwerk)	Artikel-Nr.
Luftmotor	51094500
Verschleißteilkit	63216567

8 MATERIALFILTER

Geeignet für Lack, Härter, Lösungsmittel, Wasser

Leitungsfilter

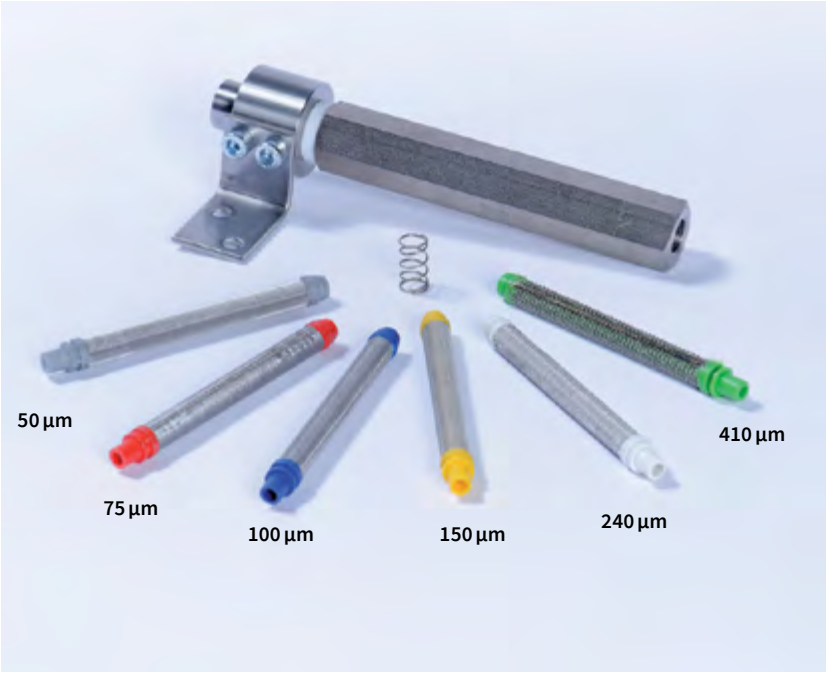

Einsatz vor dem Spritzapparat, besonders geeignet bei Farbmischanlagen ohne Lackumlauf.

Typ	Beschreibung		Artikel-Nr.
Gehäuse	Edelstahl, innen anti-haftbeschichtet 1/4“ Anschlussgewinde		52161666
Filtersieb (24 cm² Filter-fläche)	50 µm	Farbe silber	51201653
	75 µm	Farbe rot	51099701
	100 µm	Farbe blau	51099702
	150 µm	Farbe gelb	51099703
	240 µm	Farbe weiß	51099704
	410 µm	Farbe grün	51200557
Ersatzteile	Gehäusedichtring		52157512
	Gegendruckfeder		51200437

Umlauffilter

Einsatz nach der Versorgungspumpe, besonders geeignet für lange Standzeiten.

Typ	Beschreibung		Artikel-Nr.
Gehäuse	Edelstahl, 3/8“ Anschlussgewinde		52158506
Filtersieb (78 cm² Filterfläche)	60 µm	Nr. 1	52160321
	90 µm	Nr. 4	51200371
	140 µm	Nr. 5	51200372
	190 µm	Nr. 6	51200373
	240 µm	Nr. 9	51200374
	320 µm	Nr. 12	51200375
Ersatzteile	Gehäusedichtring		52158509
	Gegendruckfeder		51200377
	Zentrierkegel		52157529

9 MATERIALDRUCKREGLER

Vorlaufregler und Rücklaufregler

Vorlaufregler	Artikel-Nr.
mit PTFE-Beschichtung	52161859
ohne PTFE-Beschichtung	52162423
Hartmetallversion	63217641

Rücklaufregler	Artikel-Nr.
mit PTFE-Beschichtung	52161869
ohne PTFE-Beschichtung	52162424
Hartmetallversion	63245581

Optimierte Druckregler für Anwendungen in Ein- und Mehrkomponenten-Lacksystemen

Sprimag rundet seine Applikationstechnik mit einem Materialdruckregler ab. Das Ziel bei der Konzipierung war, die unterschiedlichen Gesichtspunkte Funktion, Wartung und Flexibilität kompromisslos zu verbinden.

Features:

- Spüloptimierte Innenkonturen mit minimalen Toträumen
- Alle materialführenden Bauteile in Edelstahl oder Teflon
- Sollwerteinstellung über Druckluft zur Schonung der Membranflächen
- Präzise Regelung durch große Membrane und reibungsarme Ventile
- Einfache Zerlegbarkeit zur Wartung / Reinigung (mit Standardwerkzeug)
- Integrierter 1 / 4“ Anschluss für totraumfreie Drucküberwachung
- Drucksensor auf Anfrage
- Ausführung als Vor- oder Rückstauregler mit größtmöglicher Gleichteilezahl
- Mehrere Befestigungsmöglichkeiten für optimale Anordnung im System
- Max. Eingangsdruck bis 16 bar
- ExII 2G c T4 Ausführung
- Membranen beständig gegen Lösungsmittel

Ersatzteile und Verschleißteilkit für Sprimag Materialdruckregler

Position	Bezeichnung	Artikel-Nr.
1	O-Ring 8x1 PTFE	51202128
2	O-Ring 13x1 PTFE	51095241
3	O-Ring 15x1 PTFE	51202129
4	Feder Dichtsitz	51203233
5	Ventilkugel für Hartmetallversion	63214158
6	Stößel Typ A	52161865
6	Stößel Typ C für Hartmetallversion	63214157
7	Dichtsitz Gehäuse	52161867
8	Stößel Typ B	52161872
8	Stößel Typ D für Hartmetallversion	63245613
9	Dichtsitz Rücklaufregler	52161871
10	Zylinderstift 2m6x4	51202958
11	Membrane	51202956
12	Stützscheibe	51202966
13	Dichtsitz für Hartmetallversion	63214156

Verschleißteilkit Vorlaufregler	Artikel-Nr.
Bestehend aus Pos. 1-7, Pos. 10-12 und Kleinmaulschlüssel SW 3,2	52162451
Verschleißteilkit VR Hartmetall	63217647

Verschleißteilkit Rücklaufregler	Artikel-Nr.
Bestehend aus Pos. 1 und 3, sowie Pos. 8-12 und Kleinmaulschlüssel SW 5	52162452
Verschleißteilkit RR Hartmetall	63246429

Membranteilekit Vorlauf- u. Rücklaufregler	Artikel-Nr.
Bestehend aus: Membrane, Stützscheibe	52162434

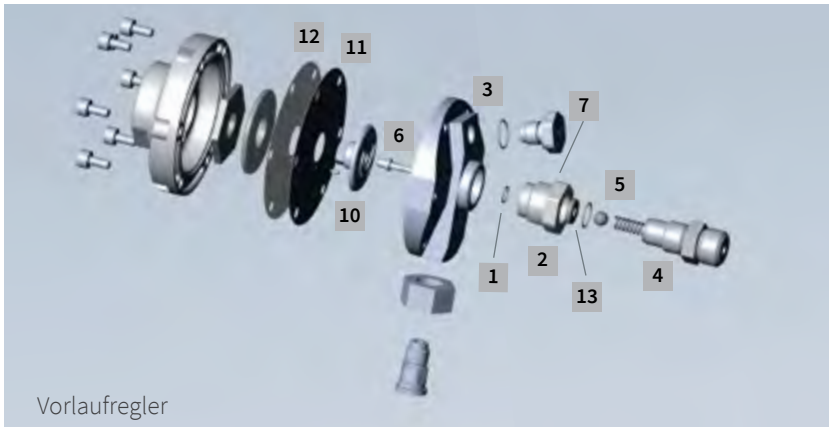

Vorlaufregler

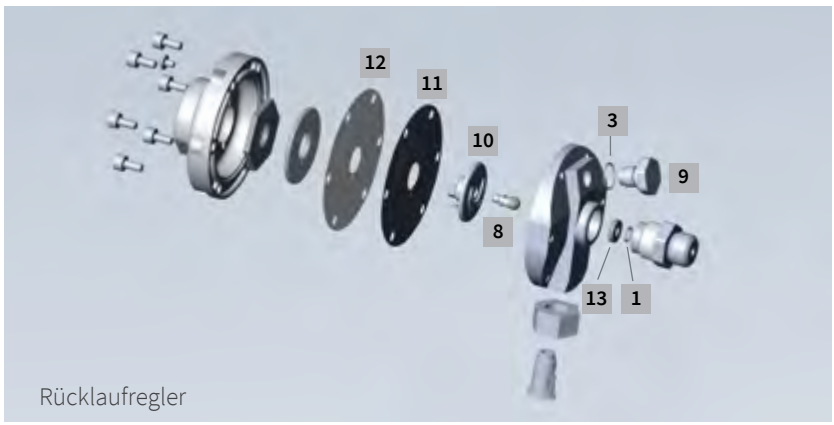

Rücklaufregler

SO EINFACH BESTELLEN SIE

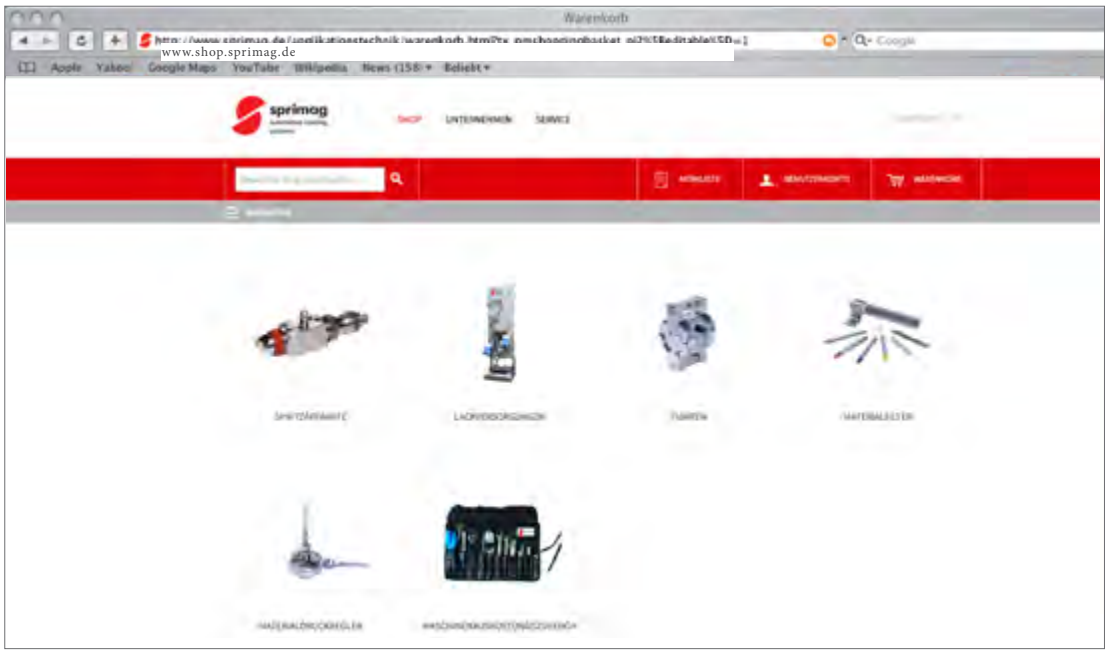

Per Online-Shop im Internet:
Besuchen Sie den Sprimag Online-Shop und schicken Sie Ihre Ersatzteilanfragen bequem online:
shop.sprimag.de

Per E-Mail oder Fax:
Senden Sie einfach eine E-Mail mit den Artikelnummern und Ihrer Maschinennummer (bei Bestandskunden) an:

E-Mail: service@sprimag.de
Fax: +49 (0) 70 21 / 579-107

Per Telefon:
Tel. +49 (0) 70 21 / 579-330

Für Bestandskunden:
Bitte geben Sie Ihre Maschinen-Nummer an!

Sie haben Interesse an einem Produkt, das nicht in der Broschüre ist?
Für Sonderausführungen können Sie uns jederzeit kontaktieren.

Sprimag
Spritzmaschinenbau GmbH & Co. KG
Henriettenstraße 90
D-73230 Kirchheim / Teck · Germany
Tel. +49 (0) 70 21 / 579-0
Fax +49 (0) 70 21 / 579-107
www.sprimag.de
info@sprimag.de

Sprimag, Inc.
9965 Cincinnati-Dayton Road
West Chester, OH 45069 · USA
Tel. +1 (0) 513 - 779 - 57 30
Fax +1 (0) 513 - 779 - 57 39
www.sprimag.com
info@sprimag.com

Broschüre zum Download
www.sprimag.com/de/infocenter/downloads/

sprimag
automated coating systems

2019 / 2020

Abbildungen und Maßangaben sind unverbindlich. Technische Änderungen und eventuelle Druckfehler vorbehalten. Copyright by Sprimag Spritzmaschinenbau GmbH & Co. KG 2018
V4.0_10_18_de_1000